Трехходовой и четырехходовой смесительные клапаны ГЕРЦ

Нормаль **1 213X XX,** Издание **0716**

Размеры в мм

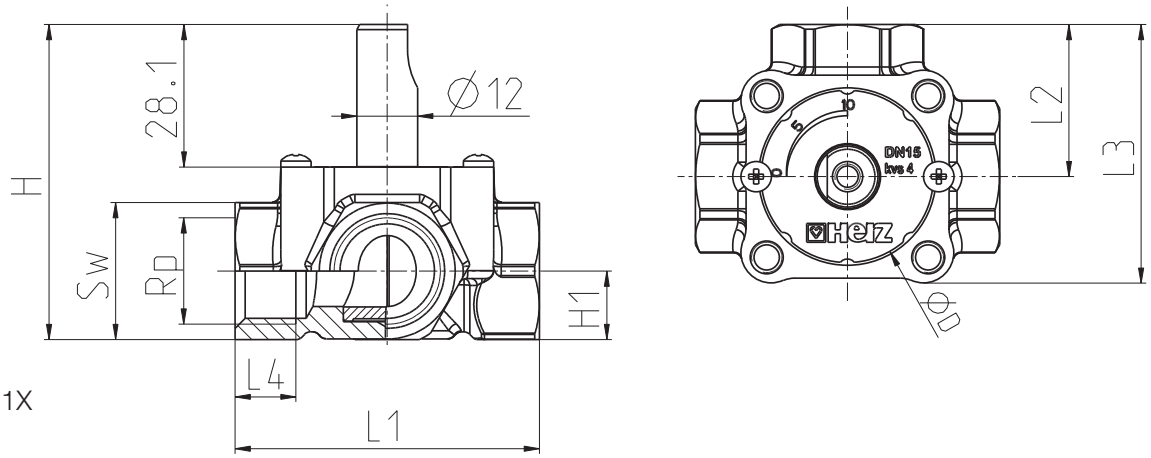

1 **2137** 1X

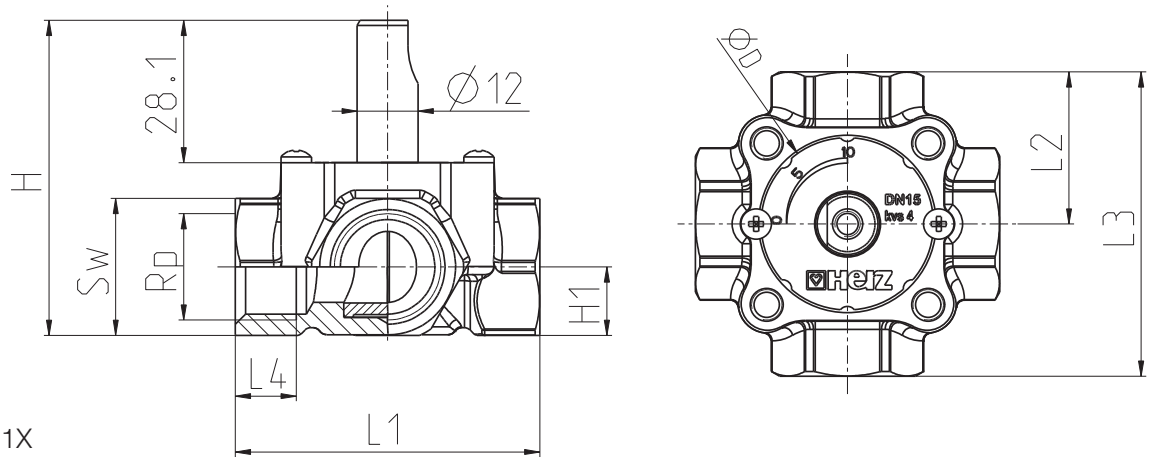

1 **2138** 1X

Номер заказа	DN	kvs [м3/ч]	Sw [мм]	Rp [in]	L1 [мм]	L2 [мм]	L3 [мм]	L4 [мм]	H [мм]	H1 [мм]	D [мм]	Вес [кг]
1 **2137** 11	15	4	27	½″	60	30	51	12	621	135	34	391
1 **2137** 12	20	63	31	¾″	64	32	53	13	661	155	34	435
1 **2137** 13	25	10	39	1″	80	40	647	15	746	195	43	778
1 **2137** 14	32	16	49	1-¼″	90	45	713	188	851	263	43	1.029
1 **2137** 15	40	25	59	1-½″	110	55	88	214	966	305	61	1.700
1 **2137** 16	50	40	72	2″	136	68	1.055	27	1.091	375	61	2.573
1 **2138** 11	15	4	27	½″	60	30	60	12	621	135	34	430
1 **2138** 12	20	63	31	¾″	64	32	64	13	661	155	34	460
1 **2138** 13	25	10	39	1″	80	40	80	15	746	195	43	860
1 **2138** 14	32	16	49	1-¼″	90	45	90	188	85	263	43	1.110

Компоненты клапана

1. Корпус клапана
2. Регулирующий конус
3. Уплотнительная гайка
4. Стопорное кольцо
5. Табличка маркировки
6. Болт М3
7. O-ring
8. O-ring

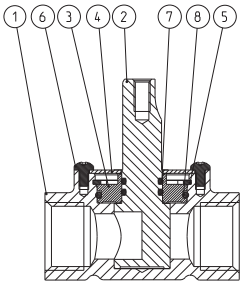

Материалы

Корпус клапана:	латунь (CW617N) согласно стандарта EN 12165
Регулирующий конус:	латунь (CW614N) согласно стандарта EN 12164
Уплотнение:	EPDM
Подключение:	внутренняя резьба согласно ISO 7-1

Рабочие параметры

Номинальное давление:	10 бар
Максимальная рабочая температура:	-10 °C…110 °C
Кратковременная рабочая температура:	120 °C
Угол поворота:	90°
Крутящий момент (при номинальном давлении):	< 5 Нм
Среда:	Качество отопительной воды в соответствии с ÖNORM H5195 и/или предписаниями VDI-Standard 2035. Разрешается использование смеси этилен или пропилен гликоля в соотношении 25-50% с водой.

Применение и монтаж

Смесительный или разделительный кран для контроля потоков холодной и горячей воды.. Сочетание трехходового смесительного крана с приводом позволяет настроить характеристики (линейная, пропорциональная или квадратичная). Смесительный кран устанавливается на трубопроводы в зависимости от целей применения (смесительная или разделительная функции). Присоединение осуществляется посредством резьбовых фитингов. Привод может быть установлен на кране в любом положении кроме приводом вверх. Следует избегать попадания в привод конденсата или капель воды. Четырехходовые клапаны имеют двойную функцию смешивания, а именно, они смешивают долю горячей воды из котла с водой из обратки. Это приводит к более высокой температуре обратной воды, что снижает риск коррозии и обеспечивает более длительный срок службы котла.

Инструкция по эксплуатации

Если продукт используется должным образом, никакого специального обслуживания не требуется. Появление конденсата, капающей воды и т.д. на привод должны быть предотвращены. Ремонтные работы на устройстве должны выполняться только уполномоченными лицами.

Инструкция утилизации

Клапаны ГЕРЦ не представляют опасности для здоровья и окружающей среды. Пользователь должен соблюдать национальные законы и правила утилизации подобных продуктов.

Характеристические кривые

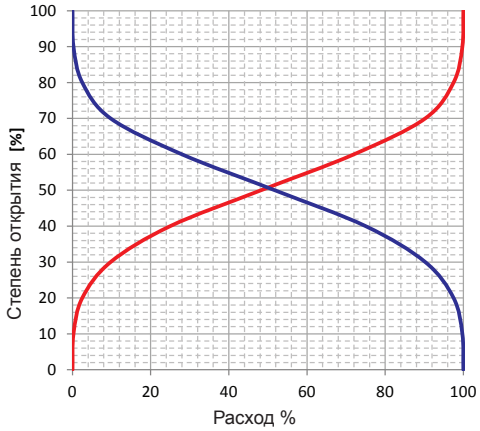

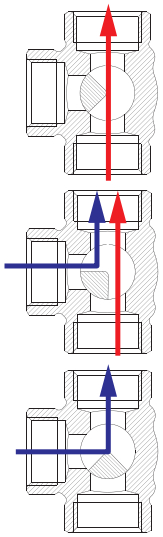

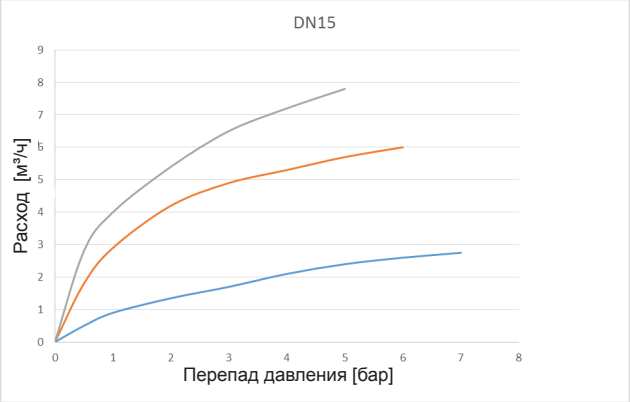

1 **2137** X1

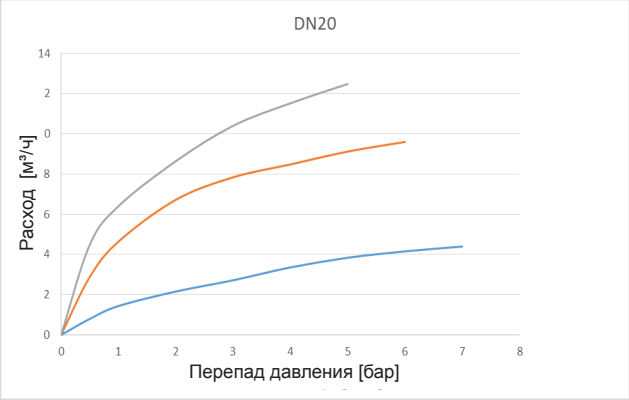

1 **2137** X2

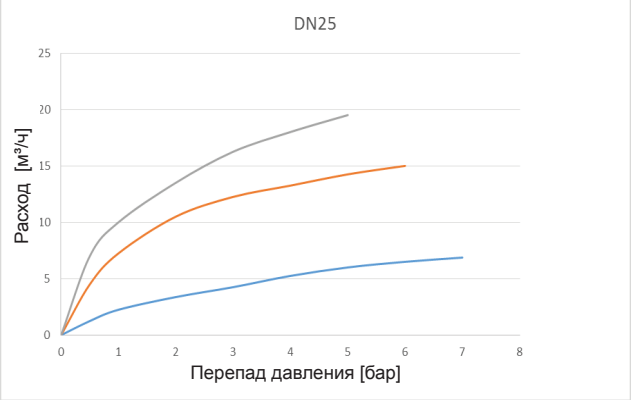

1 **2137** X3

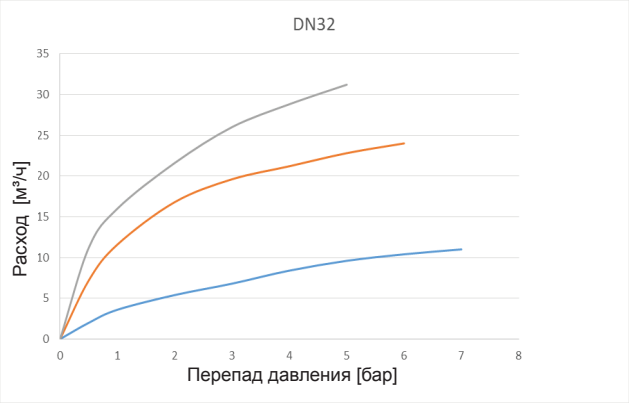

1 **2137** X4

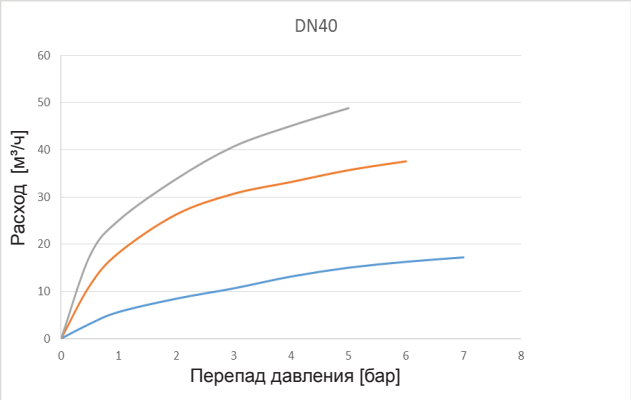

1 **2137** X5

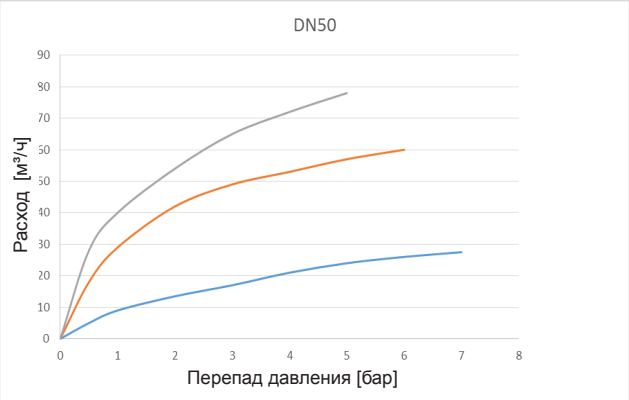

1 **2137** X6

25% **открытие**

50% **открытие**

100% **открытие**

Модели

Трехходовой клапан с рукояткой (1 **2100** 95)

Номер заказа	DN
1 **2137** 01	15
1 **2137** 02	20
1 **2137** 03	25
1 **2137** 04	32
1 **2137** 05	40
1 **2137** 06	50

Трехходовой клапан с трехпозиционным приводом (1 **7712** 63)

Номер заказа	DN
1 **2137** 21	15
1 **2137** 22	20
1 **2137** 23	25
1 **2137** 24	32
1 **2137** 25	40
1 **2137** 26	50

Четырехходовой клапан с рукояткой (1 **2100** 95)

Номер заказа	DN
1 **2138** 01	15
1 **2138** 02	20
1 **2138** 03	25
1 **2138** 04	32

Четырехходовой клапан с трехпозиционным приводом (1 **7712** 63)

Номер заказа	DN
1 **2138** 21	15
1 **2138** 22	20
1 **2138** 23	25
1 **2138** 24	32

3-х позиционнный привод

3-х позиционнный привод Управление осуществляется посредством тройного позиционирования и функции “Включен-Выключен” (см. схему). Угол поворота ограничен 90°. При достижении конечных упоров привод отключается. Рукоятка с рычагом: Временное отключение посредством давления, постоянное разъединение с помощью вращающегося переключателя на корпусе крана.

Сигнализация: 3-позиционный привод снабжен регулируемым вспомогательным переключателем. Это позволяет указывать угол поворота от 0 до 100%.

Безопасность: Устройство может быть вскрыто только на заводе-изготовителе. Оно не содержит частей, которые могут быть переустановлены или отремонтированы эксплуатационными службами.

Технические характеристики

Диапазон номинального напряжения	AC 230 V 50 / 60 Hz
Область функционирования	AC 198 ... 264 V
Потребляемая мощность	3,5 ВА
Мощность	3,5 Вт
Вспомогательный переключатель	1 x EPU 5 (1) A, AC 250 V
Точка переключения	настраеваемая от 0 до 100%
Ручная регулировка	временное и постоянное выведение редуктора из зацепления
Крутящий момент	мин. 10 Нм (при номинальном напряжении)
Угол поворота	90°
Время полного хода	140 с
Уровень шума	макс. 35 дБ(А)
Индикатор положения	табличка со шкалой от 0 до 10
Класс защиты	II (все изолировано)
Степень защиты	IP40
Допустимая температура окружающей среды	0 … + 50 °C (рабочий цикл 140/35 с)
Температура транспортируемой среды	+ 5 ... + 120 °C (в шаровом кране)
Температура хранения	– 30 … + 80 °C
Влажность	согласно EN 60730-1
Электромагнитная совместимость	CE в соответствии с 89/336/EWG
Директива по низковольтным системам	CE в соответствии с 73/23/EWG
Принцип действия	Тип 1.B (EN 60730-1)
Техническое обслуживание	не требуется

3-Позиционное регулирование

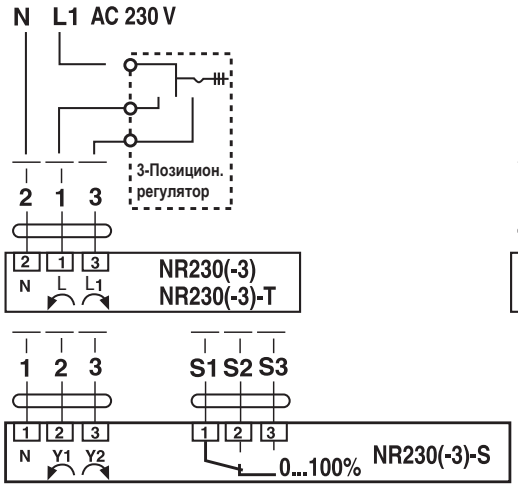

2-х позиционное регулирование(откр/закр.)

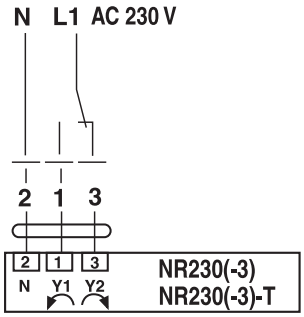

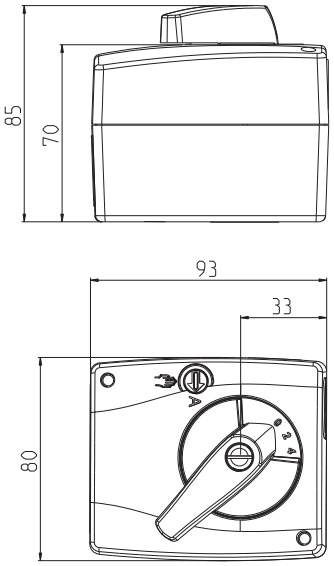

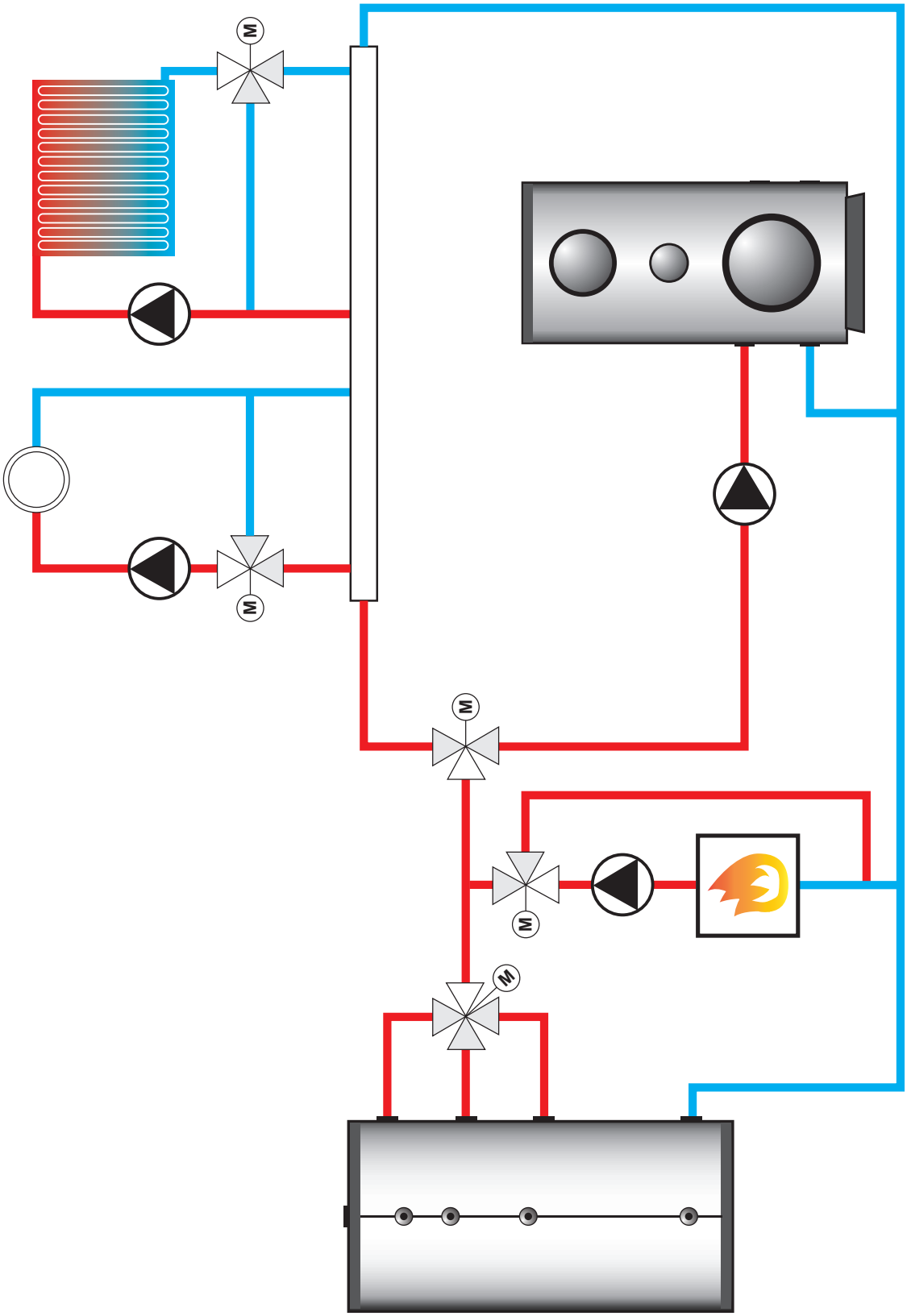

Все без исключения сведения, содержащиеся в данном документе, соответствуют имеющейся информации к моменту выпуска в печать и служат только в информационных целях. Изменения вносятся по мере технического совершенствования. Под приведенными иллюстрациями подразумевается символическое изображение, в связи с чем существует возможность отличия изображения от реальных изделий. Возможные цветовые отклонения обусловлены полиграфическим исполнением. Возможно различие в продукции, специально изготавливаемой для различных стран. Фирма „ГЕРЦ" оставляет за собой право на изменение технических спецификаций и функций. По всем вопросам обращайтесь в ближайшее представительство фирмы „ГЕРЦ".