Структура меню теплолічильника WMZ-UA

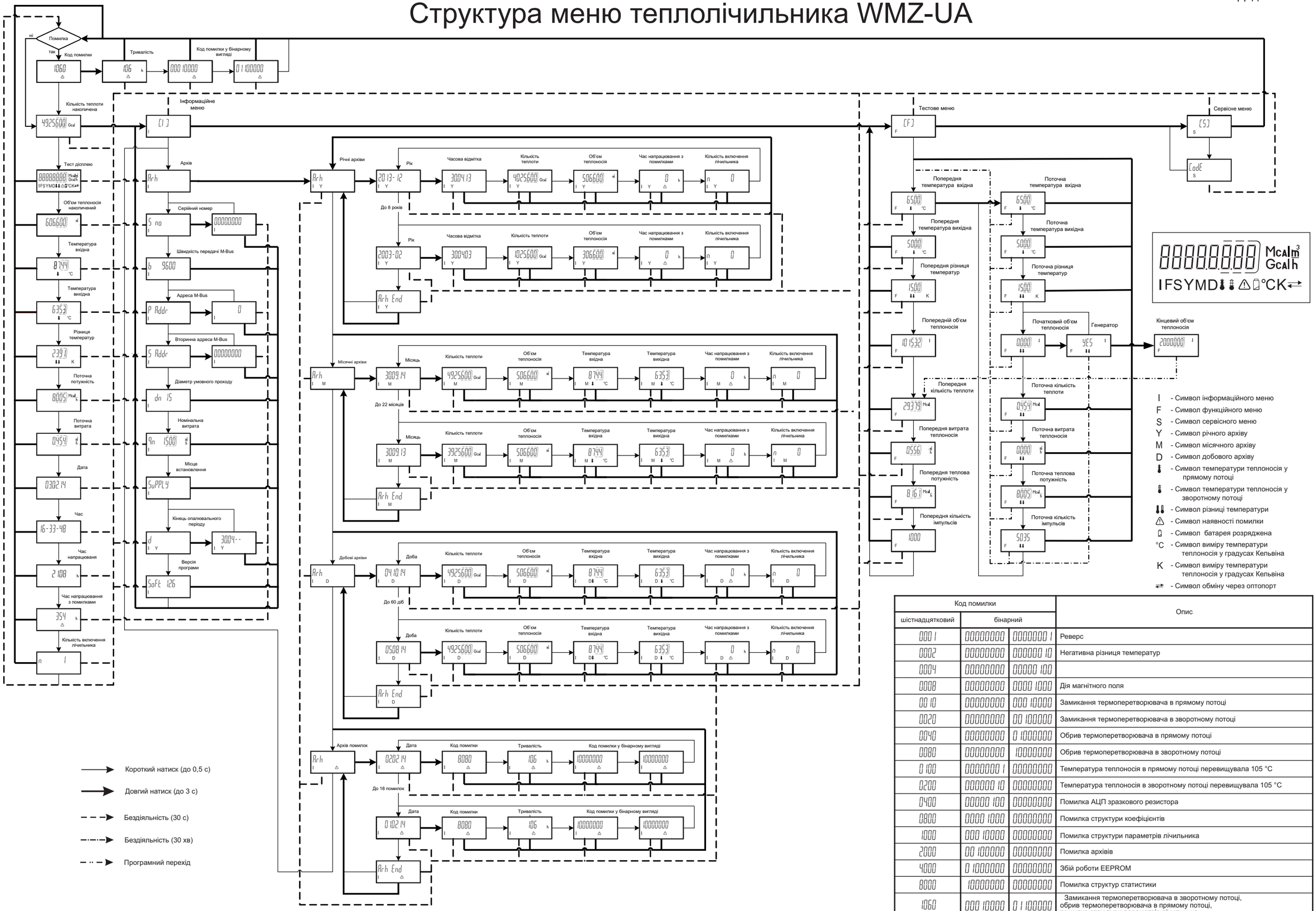

Код помилки			Опис
шістнадцятковий	бінарний		
0001	00000000	00000001	Реверс
0002	00000000	00000010	Негативна різниця температур
0004	00000000	00000100	
0008	00000000	00001000	Дія магнітного поля
0010	00000000	00010000	Замикання термоперетворювача в прямому потоці
0020	00000000	00100000	Замикання термоперетворювача в зворотному потоці
0040	00000000	01000000	Обрив термоперетворювача в прямому потоці
0080	00000000	10000000	Обрив термоперетворювача в зворотному потоці
0100	00000001	00000000	Температура теплоносія в прямому потоці перевищувала 105 °C
0200	00000010	00000000	Температура теплоносія в зворотному потоці перевищувала 105 °C
0400	00000100	00000000	Помилка АЦП зразкового резистора
0800	00001000	00000000	Помилка структури коефіцієнтів
1000	00010000	00000000	Помилка структури параметрів лічильника
2000	00100000	00000000	Помилка архівів
4000	01000000	00000000	Збій роботи EEPROM
8000	10000000	00000000	Помилка структур статистики
1060	00010000	01100000	Замикання термоперетворювача в зворотному потоці, обрив термоперетворювача в прямому потоці, помилка структури параметрів лічильника